APRIBOX

Apriscatole elettrico

UN TAGLIO VELOCE E SICURO

LA SCIENZA DELLE GRANDI CUCINE

Aprire un barattolo non rappresenta un grosso problema, ma quando si tratta di centinaia di pezzi, diventa indispensabile l'utilizzo di **Apribox**, l'apriscatole elettrico che, in pochi secondi, apre lattine rotonde **fino a cinque kg**.
Apribox è di facile utilizzo: una volta posizionata la lattina, basta abbassare l'apposita leva per bloccare la scatola.
Contemporaneamente la lama inciderà la lattina che, ruotando, verrà tagliata.
Un magnete tratterrà il coperchio, evitando che cada nel prodotto.
Apribox effettua un taglio rapido e preciso che **non lascia bave** taglienti nel barattolo, né tantomeno trucioli nel prodotto.
L'altezza di taglio è regolabile in funzione della capacità della scatola.
Apribox consente di aprire oltre cento barattoli all'ora, in modo veloce e sicuro, garanzia di un lavoro impeccabile in ogni moderna cucina.

APRIBOX

Apriscatole elettrico

CARATTERISTICHE COSTRUTTIVE

- Colonna di sostegno, morsetto di serraggio, piastra di fissaggio, protezione lama, supporto magnete, in acciaio inox 18/10.
- Corpo motore in anticorodal, lucido.
- Calotta motore in ABS.
- Lama di taglio e ingranaggio di trascinamento in acciaio temprato.
- Piastra di fissaggio al tavolo.
- Macchina dotata di cavo di alimentazione elettrica.

CARATTERISTICHE FUNZIONALI

- Dispositivo di rotazione e incisione automatica della scatola.
- Morsetto di fermo regolazione altezza di taglio.
- Supporto con magnete di presa coperchio tagliato.
- Leva di sollevamento gruppo di taglio.
- Leva di azionamento gruppo di taglio con micro.
- Motoriduttore da 0,12 kW.
- Allacciamento elettrico 1 ~ 230 V 50 Hz + PE.
- Peso della macchina 10 kg.

DISEGNI TECNICI

APRIBOX

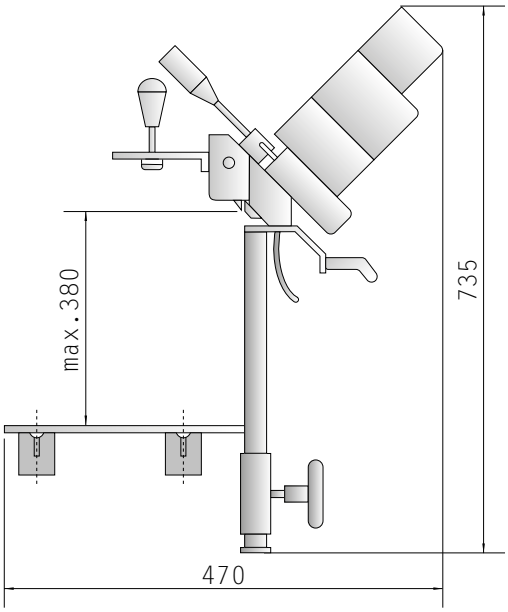

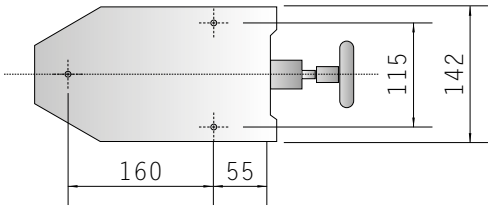

Riproduzione vietata anche parziale - Ottobre 2021

APPARECCHIO COSTRUITO SECONDO NORME ARMONIZZATE E DOTATO DI MARCATURA CE.

Azienda con Sistema di gestione per la Qualità certificato UNI EN ISO 9001

NILMA S.p.A.
Via E. Zacconi, 24/A - 43122 Parma - Tel. +39.0521.785241 - Fax +39.0521.774642 - www.nilma.com • nilma@nilma.it
Nilma si riserva il diritto di apportare, senza obbligo di preavviso, tutte le modifiche e i perfezionamenti tecnici che riterrà necessari

LA SCIENZA DELLE GRANDI CUCINE